DFSN-H 角度铰链 - 六角螺母保持

墙面面板・钣金

DFSN-H-60-M8-A

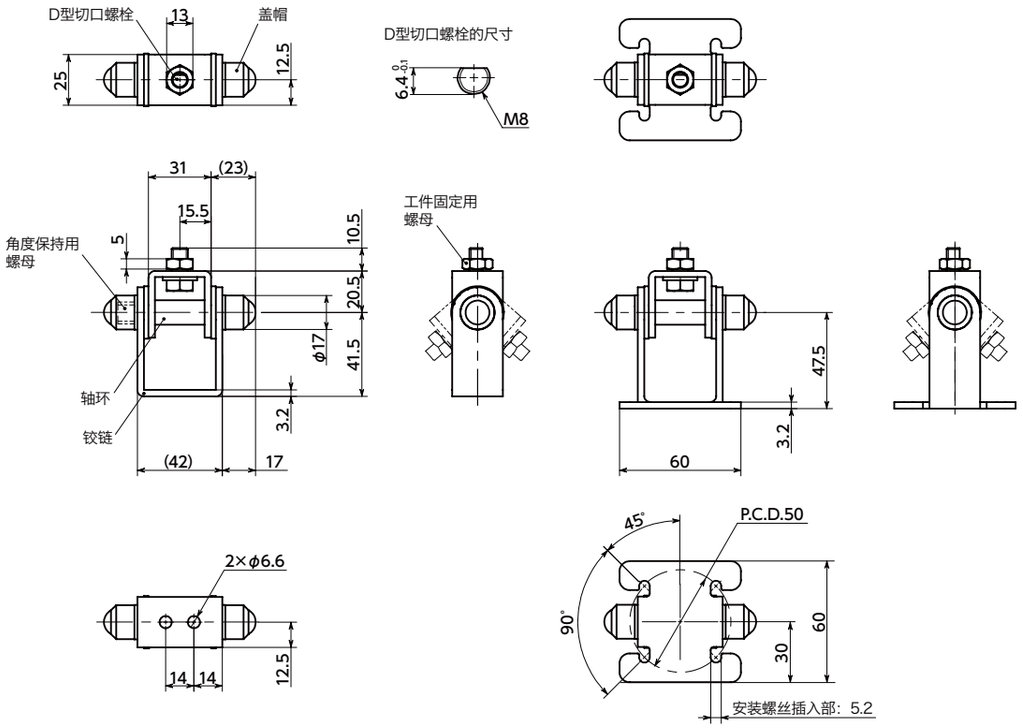

DFSN-H-60-M8-B

- 材质、表面处理

RoHS

	DFSN-H
铰链	SPCC 静电喷涂(黑)
角度保持用螺母	S45C 三价铬酸盐处理
D型切口螺栓	SUS304
工件固定用螺母	SUS304
盖帽	聚乙烯(黑)
轴环	SPCC 三价铬酸盐处理

型号 1	安装螺丝的公称直径*1	最大装载质量(kg)	质量(g)
DFSN-H-60-M8-A	M6	10	199
DFSN-H-60-M8-B	M5	10	254

*1： 在装置上安装 DFSN-H 时请使用内六角螺栓。不附带安装用螺栓。

- 可对安装在D型切口螺栓上的工件进行角度调整。
- 通过紧固角度保持用螺母，保持调整后的角度。
- 可通过在D型切口螺栓上组装显示面板固定零件 DFR (➡ P.xxxx)，安装显示面板和各种工件。
- 铝型材端面安装用托架 DAA (➡ P.xxxx) 安装板 DAF (➡ P.xxxx) 圆管用托架 DPB (➡ P.xxxx) 在组装尺寸上具有兼容性，无需加工即可直接组合使用。

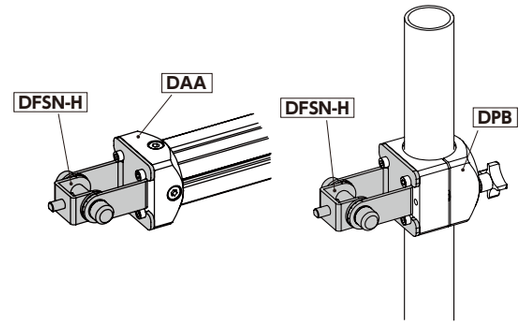

- 用途

机床/医疗机械/FPD制造装置/半导体生产设备/包装机械/食品机械

- 安装方法

请将工件组装至D型切口螺栓，用工件固定用螺母进行固定。在装置上安装时请使用内六角螺栓。

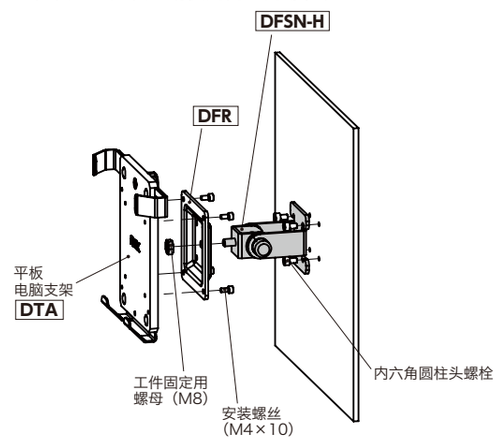

⚠使用注意事项

- 即使在拧松角度保持用螺母的状态下，进行角度调整也需要一定的扭矩(0.1N・m以上)。进行角度调整时，请注意防止装载物承受过大载荷。
- 请勿在拧紧角度保持用螺母的状态下强行进行角度调整。否则可能会导致保持部磨损，保持力下降。
- 角度保持用螺母的紧固扭矩与保持扭矩的关系

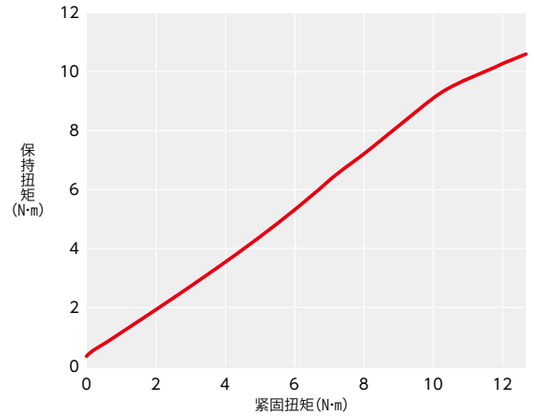

- 保持扭矩为试验值，并非保证值。

- 相关产品

备有可以组合使用的零件。
铝型材端面安装用托架 DAA ➡ P.xxxx
安装板 DAF ➡ P.xxxx
圆管用托架 DPB ➡ P.xxxx

- 型号指定

DFSN-H-60-M8-A

1

NBK ▶0512-5290-1560 ▶info@nbk1560-chn.com.cn ▶https://www.nbk1560-chn.com.cn/